VZOROVÉ PŘÍČNÉ ŘEZY 1:50

ŘEZ A-A´

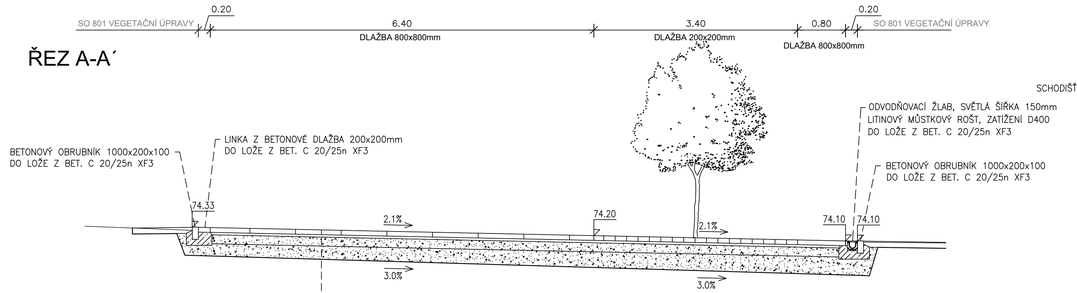

SKLADBA K-CE - ZPEVNĚNÁ PLOCHA

BETONOVÁ DLAŽBA 800x800mm	DL	80 mm	ČSN 736131
LOŽE Z DRTI 2–5 mm		40 mm	ČSN 736131
ŠTĚRKODRŤ ŠD		150 mm	ČSN 736126–1
min. hodnota modulu přetvárnosti $E_{def,2}$ min. 80 MPa			
ŠTĚRKODRŤ ŠD		200 mm	ČSN 736126–1
min. hodnota modulu přetvárnosti $E_{def,2}$ min. 45 MPa			
CELKEM		470 mm	

ŘEZ B-B´

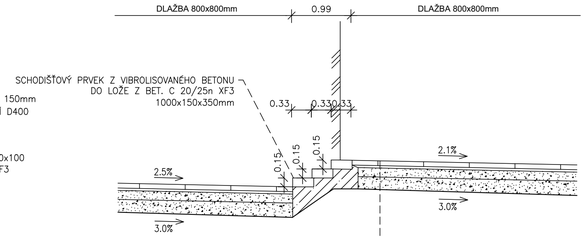

SKLADBA K-CE - ZPEVNĚNÁ PLOCHA

BETONOVÁ DLAŽBA 800x800mm	DL	80 mm	ČSN 736131
LOŽE Z DRTI 2–5 mm		40 mm	ČSN 736131
ŠTĚRKODRŤ ŠD		150 mm	ČSN 736126–1
min. hodnota modulu přetvárnosti $E_{def,2}$ min. 80 MPa			
ŠTĚRKODRŤ ŠD		200 mm	ČSN 736126–1
min. hodnota modulu přetvárnosti $E_{def,2}$ min. 45 MPa			
CELKEM		470 mm	

ŘEZ C-C´

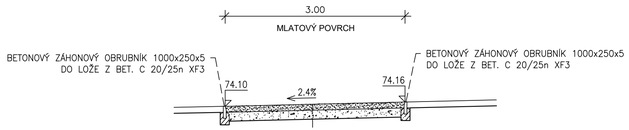

CHODNÍK

ŠTĚRKOVÝ–MLATOVÝ POVRCH		100 mm	ČSN 736131
ŠTĚRKODRŤ ŠD		min. 150 mm	ČSN 736126–1
min. hodnota modulu přetvárnosti $E_{def,2}$ min. 30 MPa			
CELKEM		min. 250 mm	

ŘEZ D-D´

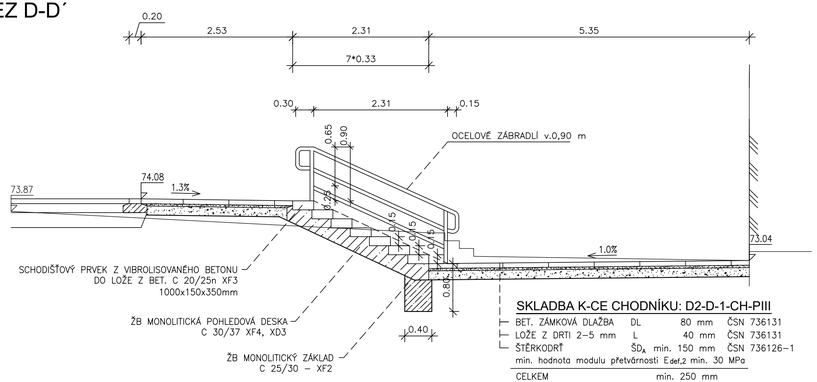

SKLADBA K-CE CHODNÍKU: D2-D-1-CH-PIII

BET. ZÁMKOVÁ DLAŽBA	DL	80 mm	ČSN 736131
LOŽE Z DRTI 2–5 mm	L	40 mm	ČSN 736131
ŠTĚRKODRŤ	$ŠD_A$	min. 150 mm	ČSN 736126–1
min. hodnota modulu přetvárnosti $E_{def,2}$ min. 30 MPa			
CELKEM		min. 250 mm	

SO 101

ČÁST DÍLA:	ARCHITEKTONICKÉ ŘEŠENÍ	ATELIER HÁJEK urbanismus, architektura, interiéry, design
ZODPOVĚDNÝ PROJEKTANT: Ing. arch. Martin Hájek	VYPRACOVAL: Ing. arch. Martin Hájek	Nerudova 206/44, 500 02 Hradec Králové tel.: 603 310 003 | 776 462 742 e-mail: m_hajek@volny.cz web: www.atelierhajek.cz

Kreslil:	ING. Š. ŠAFRÁNKOVÁ	
Zpracoval:	ING. Š. ŠAFRÁNKOVÁ	
Zodp. projektant:	ING. Š. ŠAFRÁNKOVÁ	
Hlavní projektant:	ING. B. SHEJBAL	
Technická kontrola:	ING. Z. NEUDERT	
Kraj: PARDUBICKÝ	Obec: ČESKÁ TŘEBOVÁ	

OPTIMA spol. s r.o.
PROJEKTOVÁ, INŽENÝRSKÁ A STAVEBNÍ ČINNOST
Žižkova 738, 566 01 Vysoké Mýto
tel.: 465 420 911
e-mail: info@optima-vm.cz

Investor: MĚSTO ČESKÁ TŘEBOVÁ, STARÉ NÁMĚSTÍ 78	
Akce: ZŠ HABRMANOVA, HABRMANOVA ULICE, ČESKÁ TŘEBOVÁ	
Objekt: SO 101 ZPEVNĚNÉ PLOCHY	
Stupeň:	PDPS
Zak. č.:	4493 – 19 – 4
Arch. č.:	3823
Datum:	12/2019
Formát:	4 A4
Obsah: VZOROVÉ PŘÍČNÉ ŘEZY	
Měřítko: 1 : 50	Číslo příl. výkresu: D 1.3
Kóty:	