Symbol	Označení	Název	Poznámka	počet [ks]
RÉSERVÉ	IP 12	Vyhrazené parkovací stání pro osoby s omezením pohybu	Umístění před místem určeným osobám s omezením pohybu	1 ks
	IP11b	Parkování kolmé, nebo šikmé		1 ks
	B29	Zákaz Stání	Umístění na ocelové zábradlí	1 ks

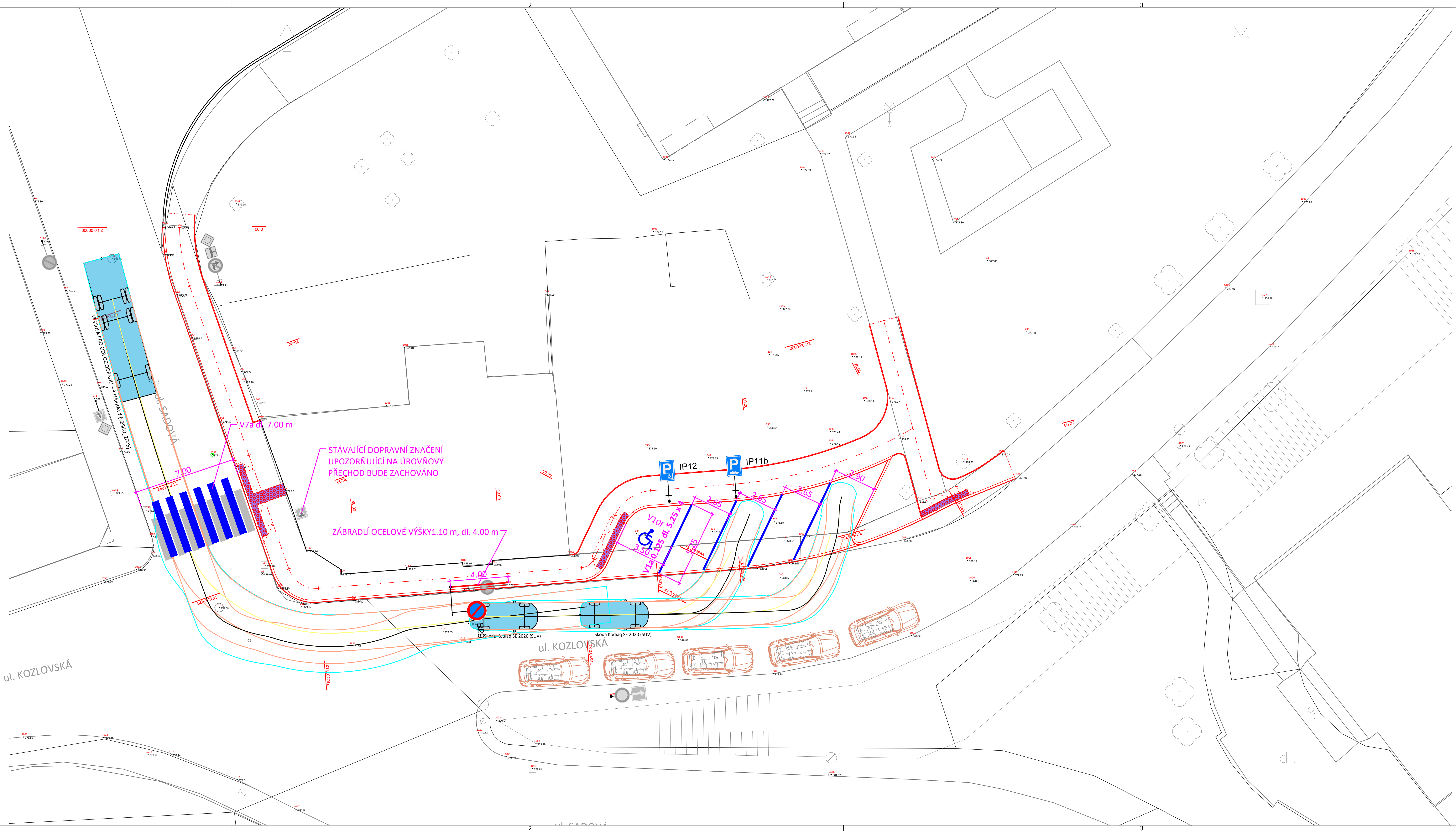

LEGENDA

- STÁVAJÍCÍ STAV
- NOVÉ VDZ / PŘÍDLAŽBA
- NOVÝ BETONOVÝ OBRUBNÍK
- KONTRASTNÍ, RELIÉFNÍ DLAŽBA

LEGENDA VLEČNÝCH KŘIVEK

- VNEJŠÍ OBRYS NÁVRHOVÉHO VOZIDLA
- OSY KOL NÁVRHOVÉHO VOZIDLA
- OSA NÁVRHOVÉHO VOZIDLA
- NOVÁ DOPRAVNÍ ZNAČKA
- STÁVAJÍCÍ DOPRAVNÍ ZNAČKA ODSTRANĚNÁ
- STÁVAJÍCÍ DOPRAVNÍ ZNAČKA PONECHÁNA

OVĚŘOVACÍ VOZIDLA VLEČNÝCH KŘIVEK

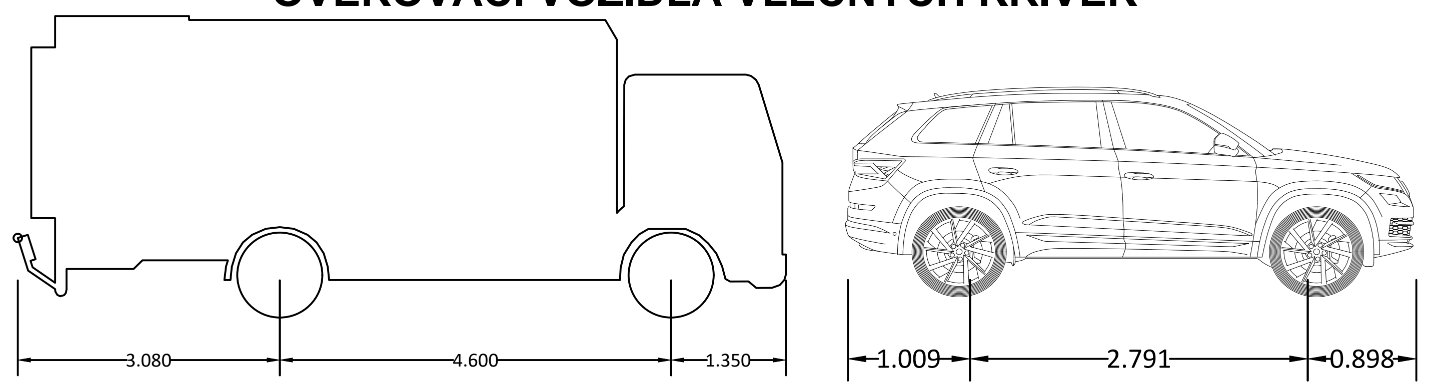

Knihovna vozidel: CESKO_2005
Název: VOZIDLA PRO ODVOZ ODPADU – 2 NAPRAVY
Šířka: 2.500
Rozchod přední nápravy: 2.500
Rozchod zadní nápravy: 2.500
Celková délka vozidla: 9.030
Max. úhel natočení kol: 37.351°
Doba zatáčení (sec.): 4.0
Poloměr otáčení (od obrubníku k obrubníku): 17.218
Oblouk zatáčení (mezi stěnami): 18.800

Knihovna vozidel: SUV
Název: Skoda Kodiaq SE 2020
Šířka: 2.179
Rozchod přední nápravy: 1.821
Rozchod zadní nápravy: 1.811
Celková délka vozidla: 4.698
Max. úhel natočení kol: 33.770°
Doba zatáčení (sec.): 4.0
Poloměr otáčení (od obrubníku k obrubníku): 11.600
Oblouk zatáčení (mezi stěnami): N/A

S V J Z

GENERÁLNÍ PROJEKTANT

PČDP s.r.o.
TRSTĚNICKÁ 532
570 01 LITOMYŠL

IČO: 08905738
ID SCHRÁNKY: 9yypxpx
PCDP.PROJEKCE@GMAIL.COM

ZPRACOVATEL SO

VÝŠKOVÝ SYSTÉM: BPV
SOUŘADNICOVÝ SYSTÉM: S-JTSK

AUTORIZAČNÍ RAZÍTKO

STAVEBNÍ OBJEKT

SO 101 - PARKOVACÍ ZÁLIV + PŘELOŽKA CHODNÍKU

VYPRACOVAL	KONTROLOVAL	ZODPOVĚDNÝ PROJEKTANT
Ing. MICHAL STŘEŠTÍK	Ing. MARTIN DLABÁČ	Ing. MICHAL STŘEŠTÍK

TRAŤOVÝ ÚSEK	ČESKÁ TŘEBOVÁ
OBJEDNATEL	MĚSTO ČESKÁ TŘEBOVÁ

AKCE

ČESKÁ TŘEBOVÁ -ÚPRAVA DOPRAVNÍHO PROSTORU MK NA UL. KOZLOVSKÉ

PŘÍLOHA

SITUACE DOPRAVNÍHO ZNAČENÍ A VLEČNÝCH KŘIVEK

FORMÁT	4 A4
DATUM	09/2024
Č. ZAKÁZKY	25/2023
STUPEŇ	PDPS
MĚŘÍTKO	1:200
PŘÍLOHA Č.	D.8

ČÍSLO KOPIE